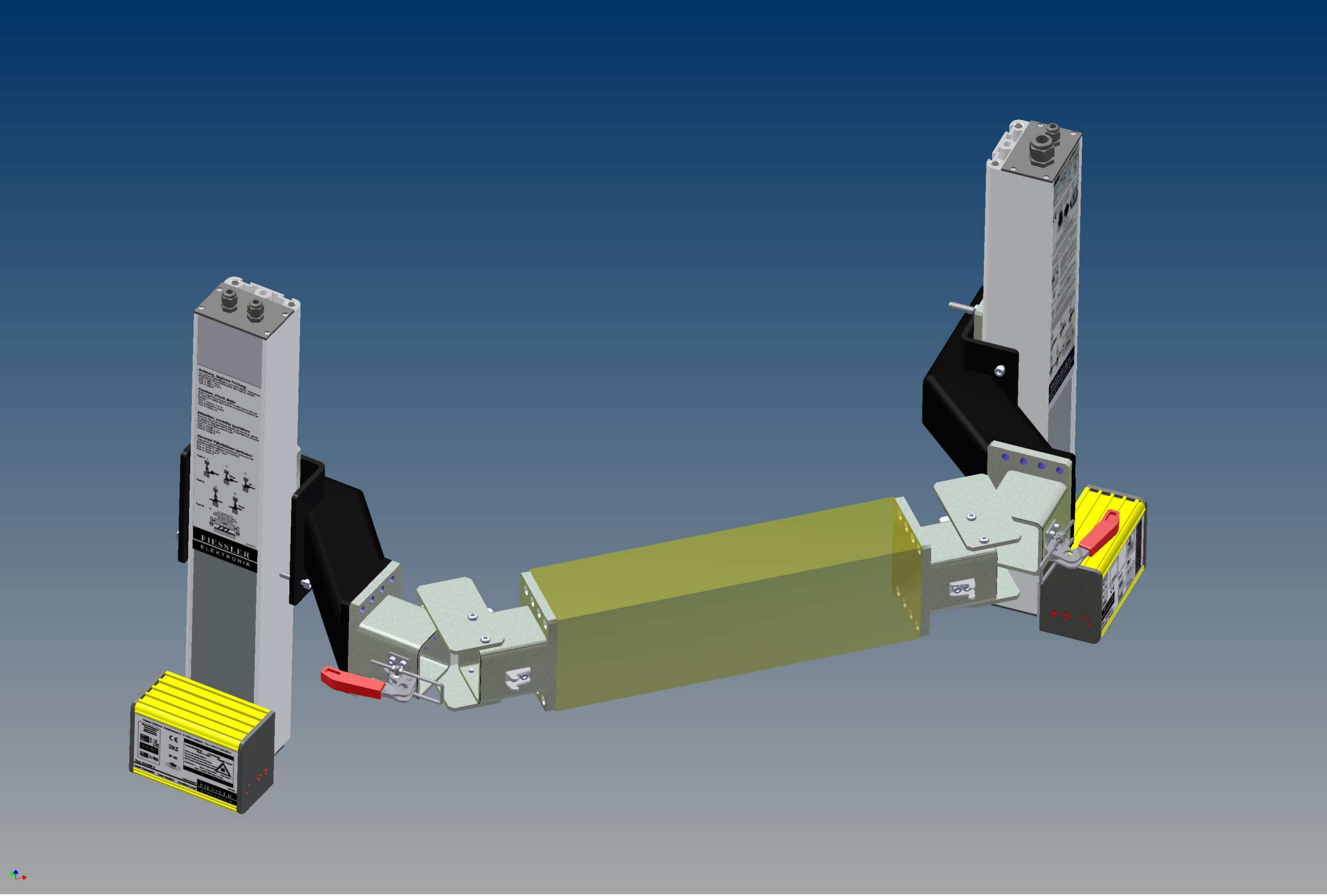
FIESSLER
ELEKTRONIK